Service
Service
Service

/00R - Branco

/01R - Prêto

Service Manual

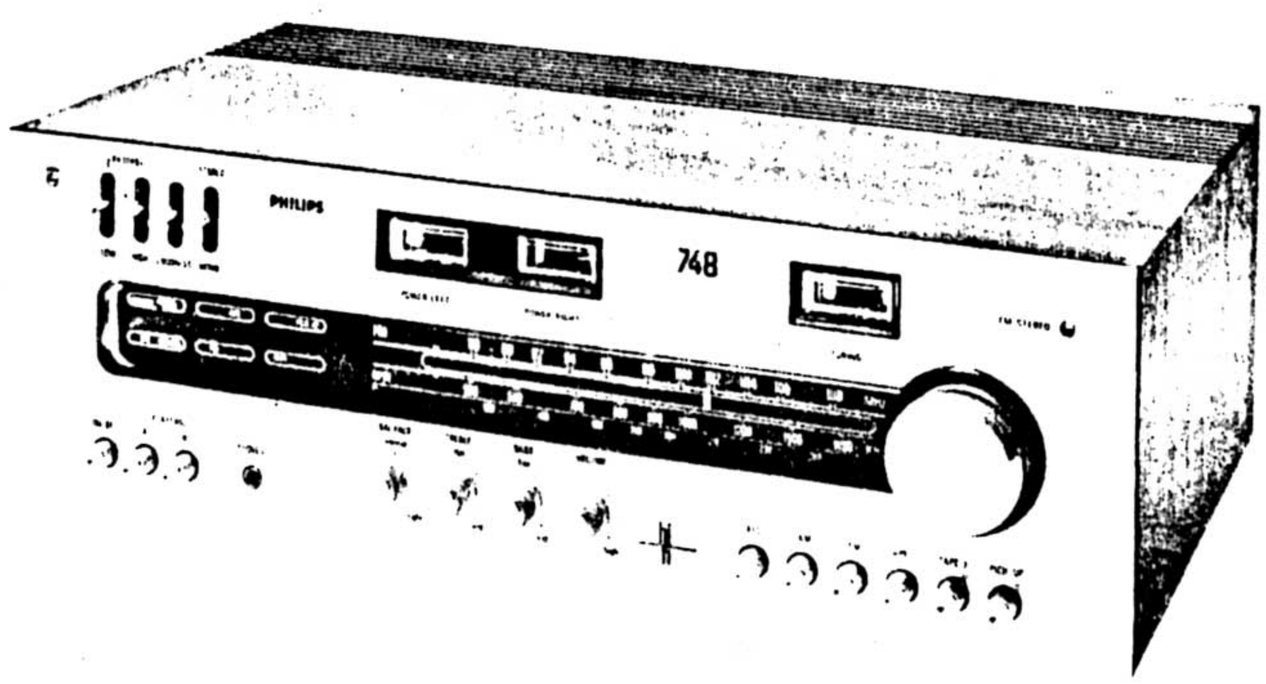

Documentation Technique Service Dokumentation Documentazione di Servizio Huolte-Ohje Manual de Servicio Manual de Serviço

Subject to modification

4806 725 17044

Printed in Brazil

PHILIPS

www.hifiengine.com

TS-U	401 - 510a.b - 499 - 511a.b-500 - 502-503 - 513a.b - 504 - 514a.b - 505 - 516a.b-522 - 517a.b - 518a.b - 519a.b-U407 - 520a.b.c.d - U408a.b	
D-S	S404 - S460-531 - S462-S461 - 532 - S464 - S463-S465 - S466-S467-534-S468 - 535a.b - 540-542a.b - 536-537-538-530 - 529 - 544a.b - 543a.b	
C	671a.b-672b - 673a.b-601a.c-680a.b-598-602 - 604-599 - 681a.b-608-610-683a.b-611 - 702a.b-612 - 703a.b-624-705a.b-710a.b - 708a.b-625-631 - 713a.b-715a.b-632-716a.b-717a.b-756-637-741-622 - 639-722a.b-641-747-643-728a.b-726a.b-753-646-727a.b-647 - 662-653-730a.b-658-655-661	657
C	672a - 674a.b-597-675a.b - 603-676a.b - 677-601b.d-682a.b-600-609-701a.b-619 - 704a.b-613-620-623-706a.b-707a.b - 626-711a.b - 712 - 633-634-650-636-750-757-721a.b-742-723a.b-724a.b-751-640-644-752-755-725a.b-756-743-744-648 - 649-652-654-660-656-606	659
R	902a.b-904a.b - 900a.b - 880a-882a.b-887a.b - 794-795 - 892a.b-799 - 798 - 907a.b-908a.b-805 - 807-923a.b-820-926a.b-823-932a.b-930a.b-825 - 939a.b-941a.b-942-836-945a.b-979-950a.b-840-841-842-844-849-846-981-955a.b-852-959a.b-958a.b-857 - 858-968a.b-866 - 973a.b - 865-869	
R	905b - 800 - 880b - 901a - 883a.b - 890a.b-889a.b - 796-801-894a.b - 802-816-803-909a.b - 818-920a.b-922a.b-927a.b-931a.b - 934a.b-826 - 938a.b-833 - 835-946-978-951a.b - 980-954a.b-953a.b-845-984-960a.b-961a.b-957a.b-965a.b-853-854 - 969a.b-864-861 - 870 - 974a.b - 976a.b	
R	903a.b - 905a - 901b - 881a.b-885a.b - 886a.b-891a.b - 797-893a.b - 895 - 804-817 - 921a.b-806-819 - 928a.b-808 - 933a.b-824 - 935a.b-940a.b-834-944a.b-837 - 947a.b - 952a.b - 843-850-983-962a.b-963a.b-851-859-964a.b - 970a.b-971a.b-862 - 857-975a.b-868	

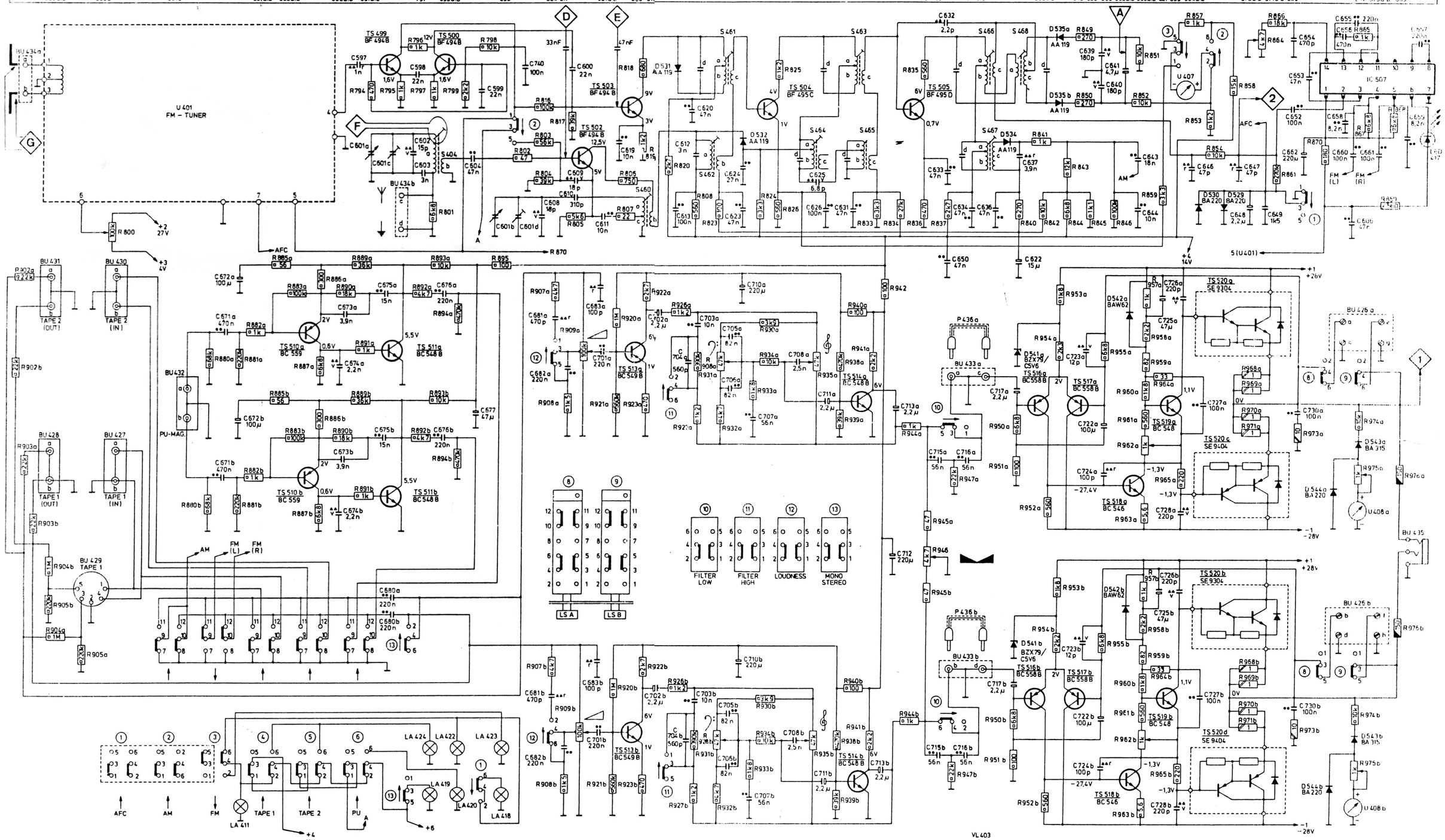

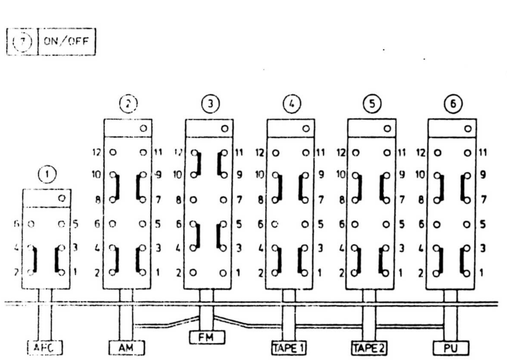

0,125 W
1 W
0,5 W
POLIESTER 250 V
CERAMICA PLACA
r = 250 V
v = 500 V

40000 Ω/V

TS 520

TS 510
TS 511
TS 513
TS 514
TS 516
TS 517
TS 518
TS 519
TS 522

TS 499
TS 500
TS 502
TS 503
TS 504
TS 505

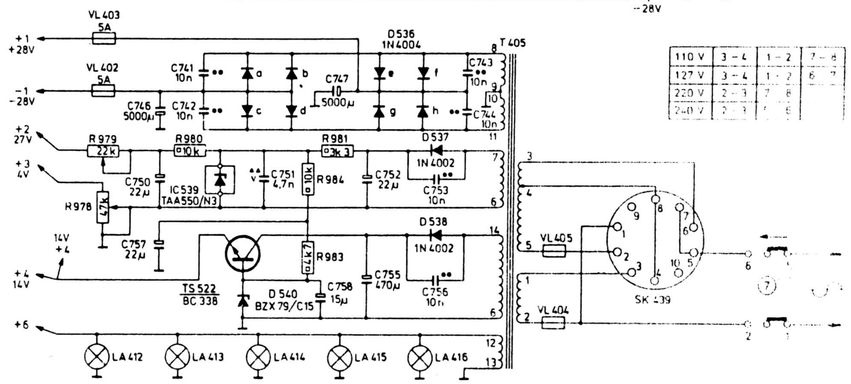

110 V	3 - 4	1 - 2	7 - 8	
127 V	3 - 4	1 - 2	6 - 7	
220 V	2 - 3	7 - 8		
240 V	2 - 3	7 - 8		

U 401

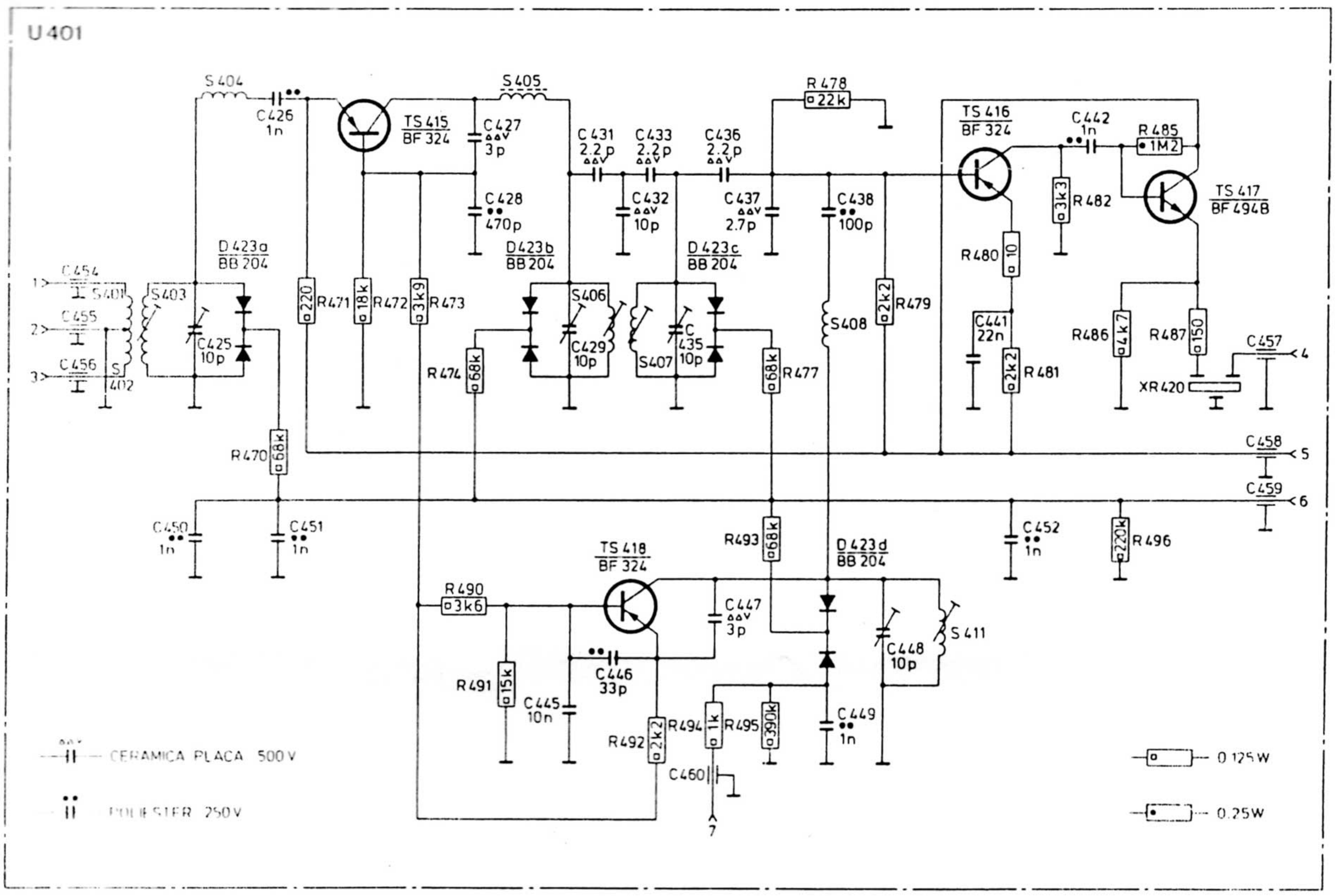
S 404
C 426
1n
TS 415
BF 324
S 405
C 427
3p
C 428
470p
C 431
2.2p
C 433
2.2p
C 436
2.2p
C 432
10p
C 437
2.7p
R 478
22k
C 438
100p
TS 416
BF 324
C 442
1n
R 485
1M2
R 482
3k3
TS 417
BF 494B
R 480
10
C 441
22n
R 481
2k2
R 486
4k7
R 487
150
XR 420
C 457
D 423a
BB 204
D 423b
BB 204
D 423c
BB 204
C 454
S 401
C 455
C 456
S 402
S 403
C 425
10p
R 471
220
R 472
18k
R 473
3k9
R 474
68k
S 406
C 429
10p
S 407
C 435
10p
R 477
68k
S 408
R 479
2k2
R 470
68k
C 458
C 459
C 450
1n
C 451
1n
R 493
68k
D 423d
BB 204
C 452
1n
R 496
220k
TS 418
BF 324
R 490
3k6
C 447
3p
S 411
C 448
10p
R 491
15k
C 446
33p
C 445
10n
R 492
2k2
R 494
1k
R 495
390k
C 449
1n
C 460
CERAMICA PLACA 500 V
POLIESTER 250 V
0.125 W
0.25 W

U 401

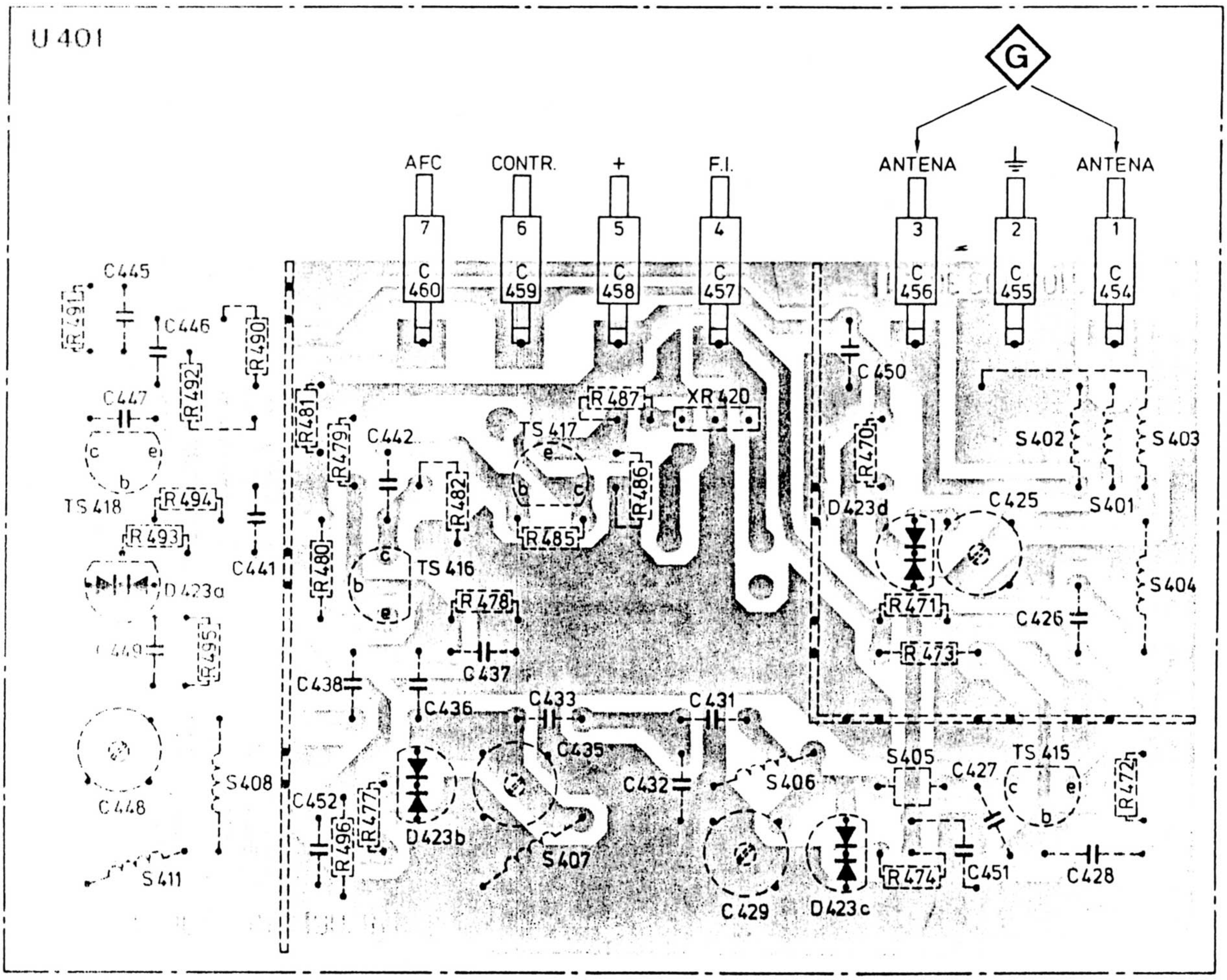
G
AFC
CONTR.
+
F.I.
ANTENA
ANTENA
7
C 460
6
C 459
5
C 458
4
C 457
3
C 456
2
C 455
1
C 454
C 445
C 446
C 447
C 450
R 487
XR 420
TS 417
C 442
R 481
R 479
R 482
R 486
R 485
R 470
S 402
S 403
S 401
TS 418
R 494
R 493
C 441
D 423d
C 425
R 480
TS 416
D 423a
R 478
R 471
C 426
S 404
R 495
C 449
R 473
C 437
C 438
C 436
C 433
C 431
C 435
S 405
TS 415
C 427
S 408
C 448
C 452
R 477
D 423b
S 406
C 432
R 472
R 496
S 407
R 474
C 451
C 428
S 411
C 429
D 423c

– TS –

TS 415/416	BF 324
TS 418	
TS 417	BF 494B
TS 499/500	BF 494B
TS 592/503	
TS 504	BF 495C
TS 505	BF 495D
TS 510 a/b	BC 559
TS 511/514 a/b	BC 548B
TS 513 a/b	BC 549B
TS 516/517 a/b	BC 558B
TS 518 a/b	BC 546
TS 519 a/b	BC 548
TS 520 a/b	SE 9304
TS 520 c/d	SE 9404
TS 522	BC 338

– D –

D 423 a/b/c/d	BB 204
D 529/530	BA 220
D 544 a/b	
D 531/532	AA 119
D 534/535 a/b	
D 536	1N 4004
D 537/538	1N 4002
D 540	BZX79/C15
D 541	BZX79/C5V6
D 542	BAW 62
D 543	BA 315

– IC –

IC 507	CA 1310E	9332 704 70112
IC 539		TAA 550/N3

– LED –

LED 417	9332 715 90112

– R –

R 800	100K	2322 350 90562
R 864	trimpot 4K7	2322 410 03306
R 909	2x100Klog	2306 390 03479
R 931	2x47K lin.	2306 390 03089
R 935		
R 946	4K7 lin.	2306 350 03321
R 962 a/b	trimpot 1K	2322 410 03304
R 975 a/b		
R 978/979	trimpot 22K	2322 410 03308

– S – T –

T 405	3106 308 30121
S 460	3106 108 22241
S 461/463	3106 108 22341
S 462	3106 108 22351
S 464/465	3106 108 22361
S 466	3106 108 22371
S 467	3106 108 22391
S 468	3106 108 22381
S 404	3106 308 20411

– C –

C 425/429/435/448			2006 808 00005
C 601			2006 801 00004
C 641	4,7µF	16V	2006 001 00085
C 648	2,2µF	25V	2006 001 00082
C 702/703 a/b			
C 713/717 a/b			
C 662/712 a/b	220µF	16V	2006 001 00137
C 672/722 a/b	100µF	10V	2222 016 14101
C 677/725 a/b	47µF	25V	2222 016 16479
C 710 a/b	220µF	16V	2006 001 00137
C 721 a/b	47µF	10V	2006 001 00129
C 746/747	5000µF	35V	2006 020 00016
C 750/752	22µF	63V	2006 001 00147
C 755	470µF	25V	2006 001 00159
C 757	22µF	25V	2006 001 00127

– U –

U 401	3106 308 50191
U 470	3106 307 10051
U 408 a/b	3106 307 10061

– DIVERSOS –

VL 402/403	5A	2422 086 00051
LA 411/418	6V/100mA	9196 063 01182
LA 419/420		
LA 412/413	6V/300mA	9235 497 11200
LA 421/422	6V/100mA	9196 063 01182
LA 423/424		
XR 420		2006 900 00001
FB 405		4322 020 34401

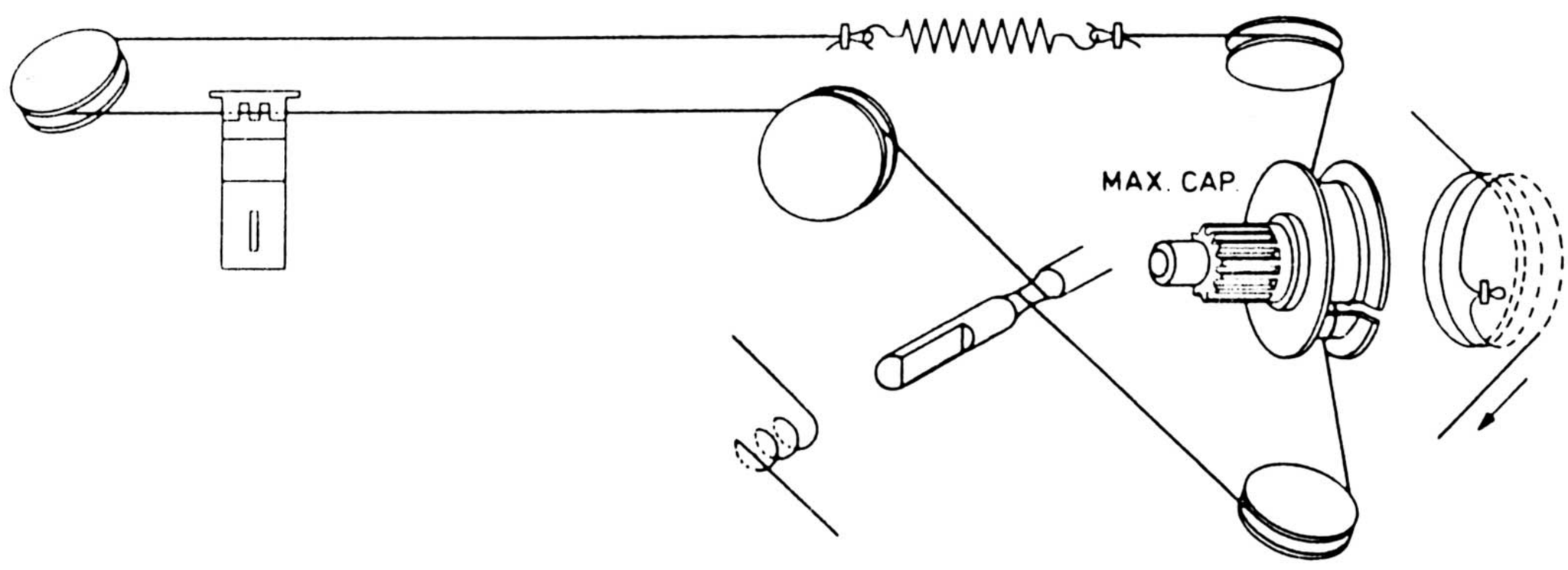

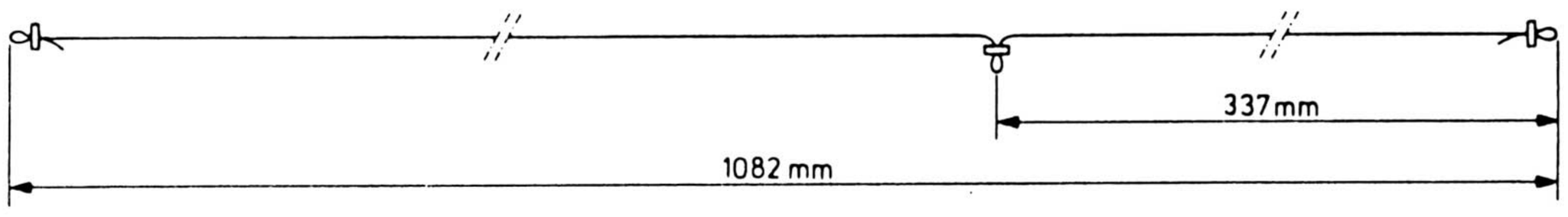

www.hifiengine.com